INTEDOOR®

ELITE

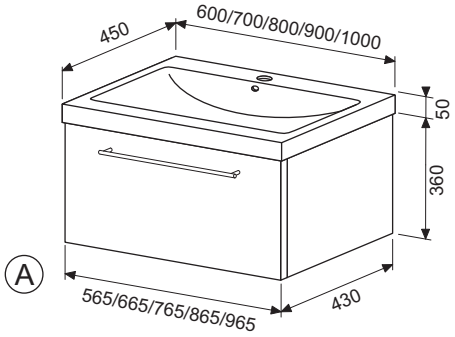

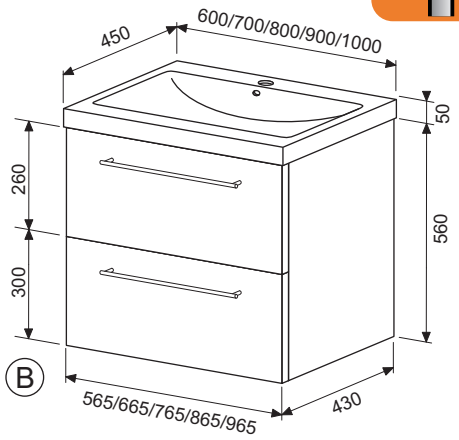

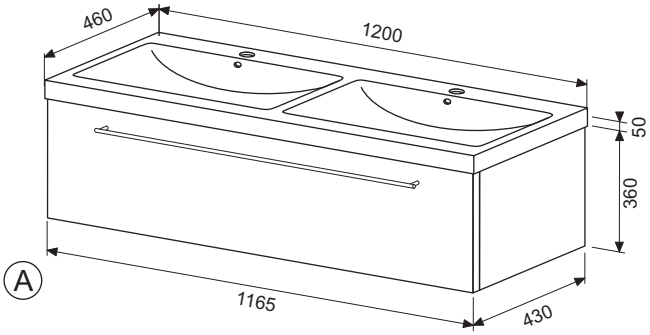

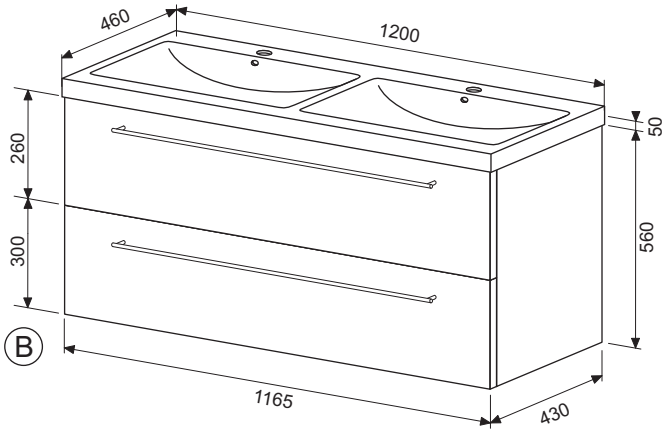

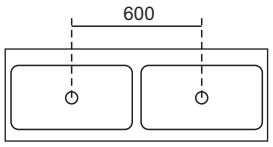

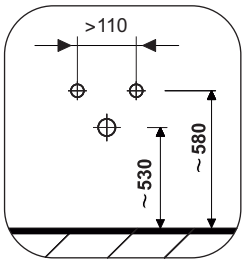

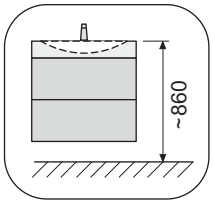

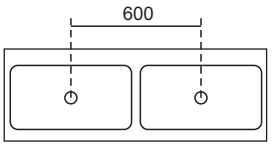

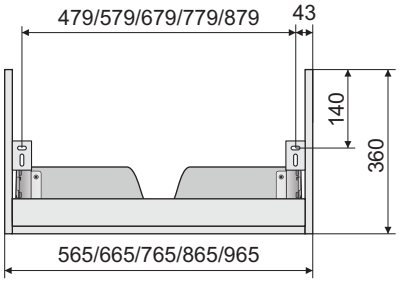

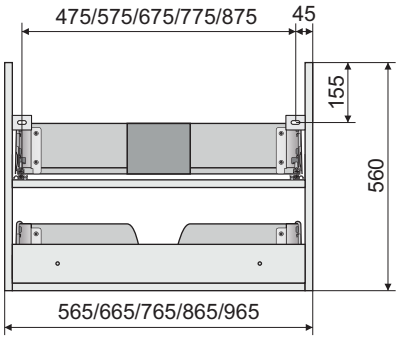

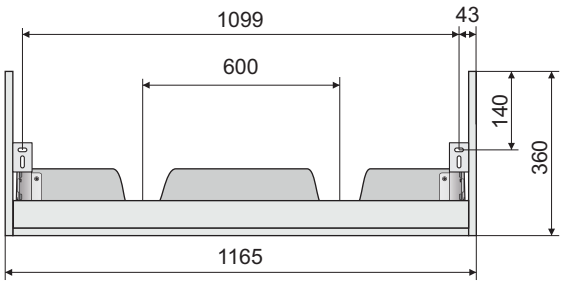

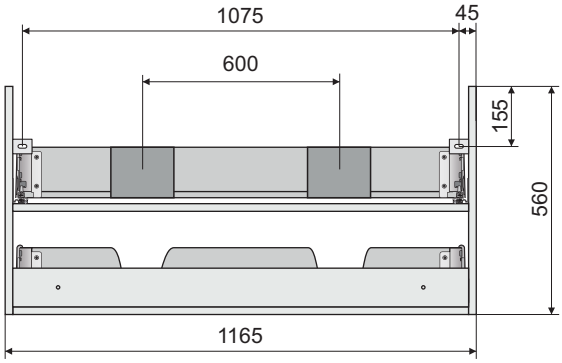

1

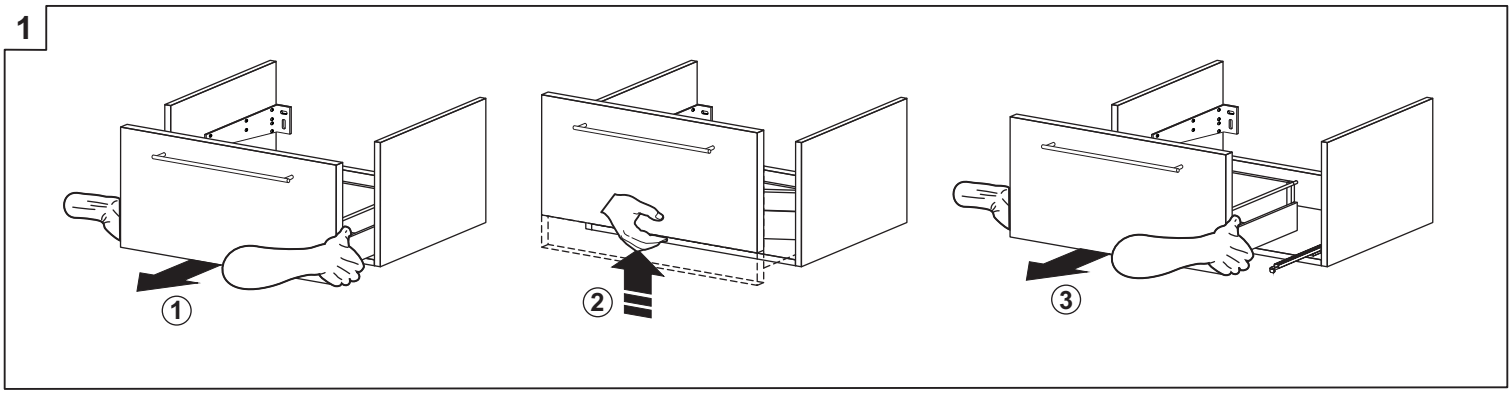
1
2
3

2A

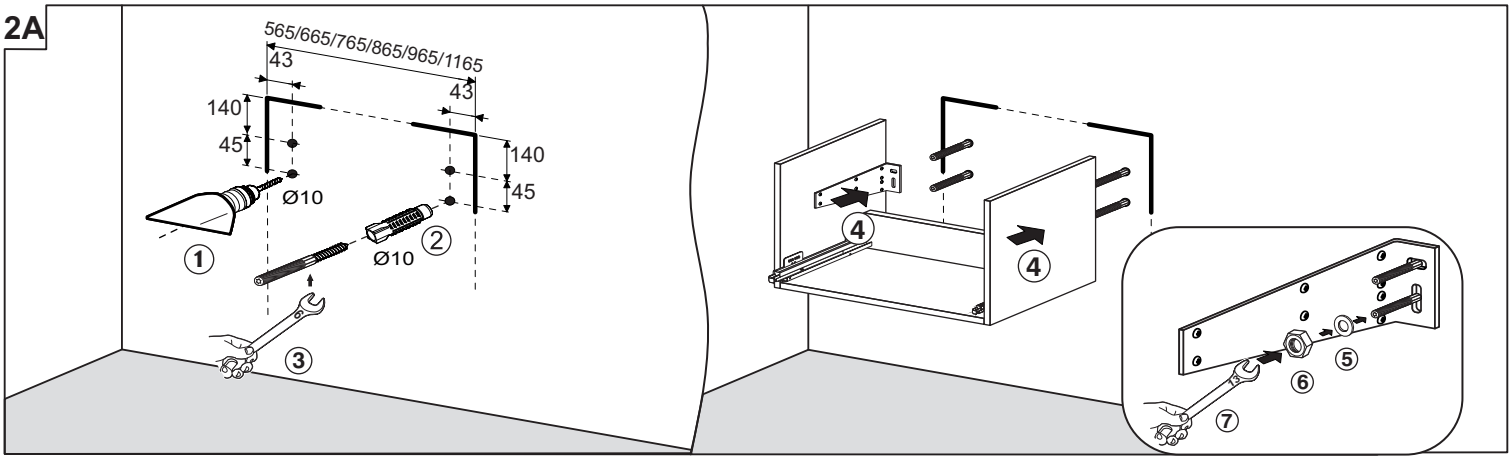
565/665/765/865/965/1165
43
43
140
45
140
45
Ø10
Ø10
1
2
3
4
4
5
6
7

1

2B

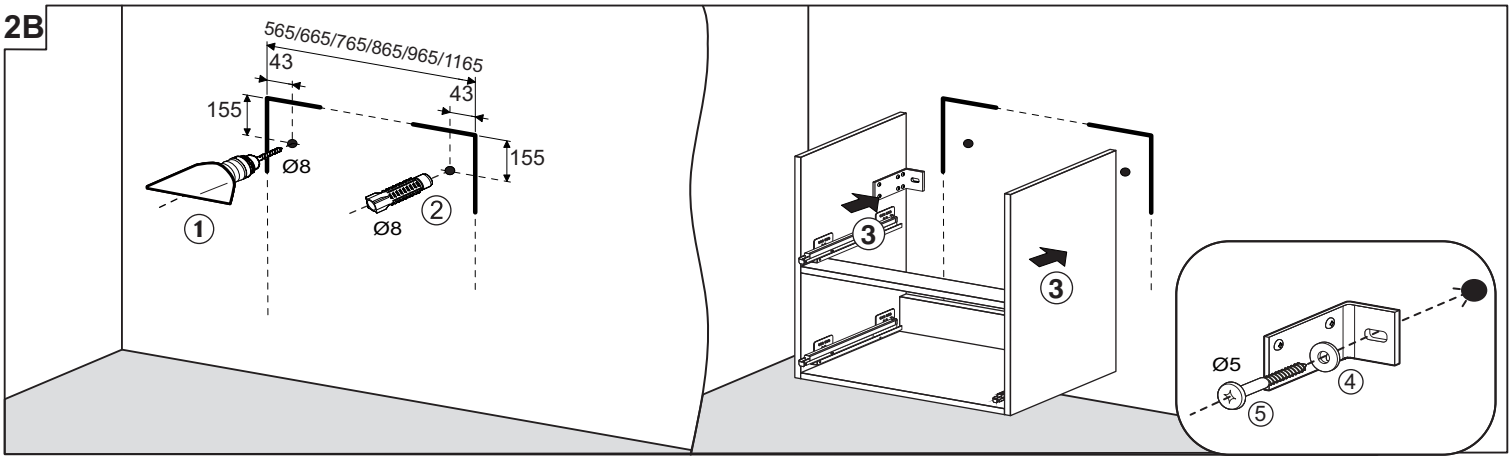
565/665/765/865/965/1165
43
43
155
155
Ø8
Ø8
1
2
3
3
Ø5
4
5

3

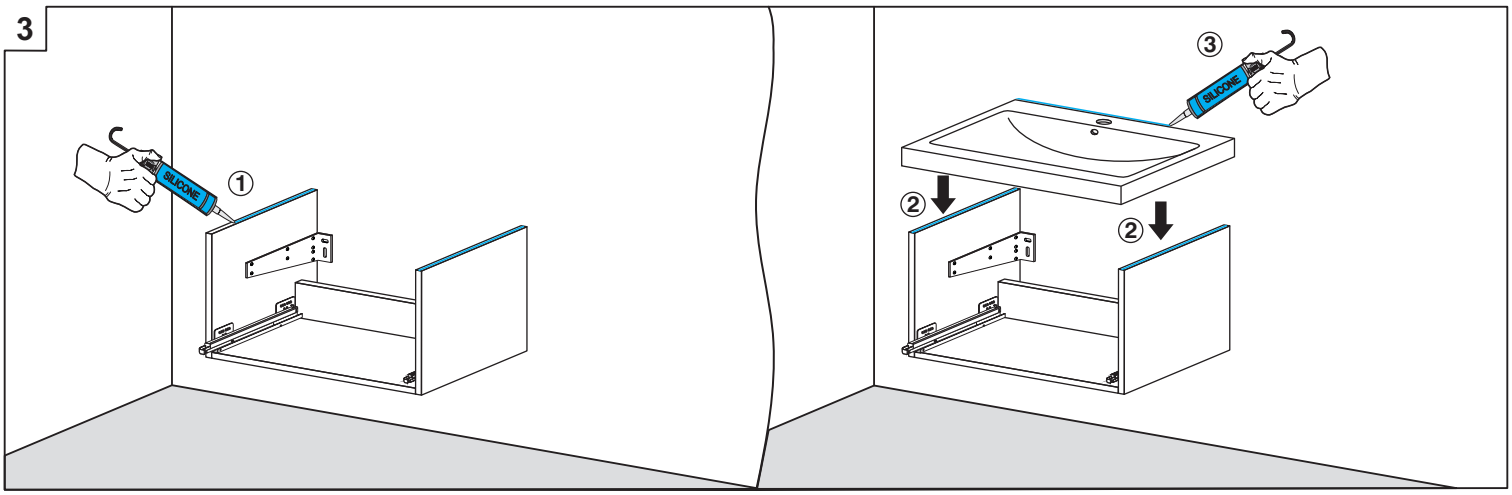
SILICONE
1
SILICONE
3
2
2

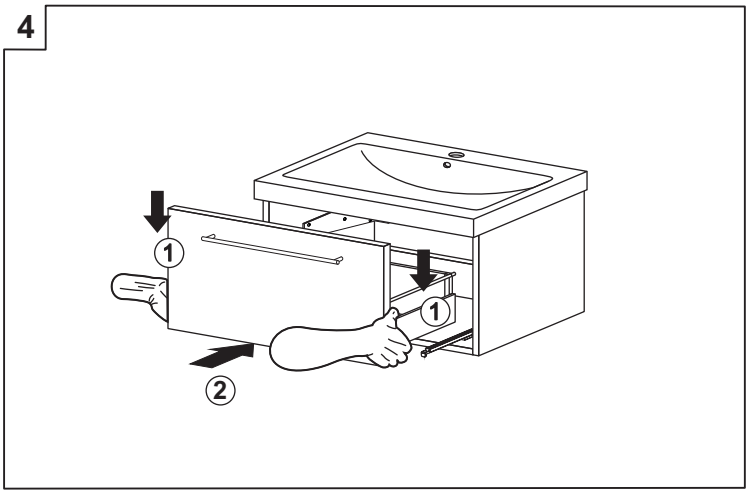
4
1
1
2

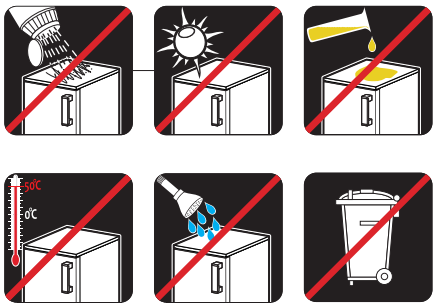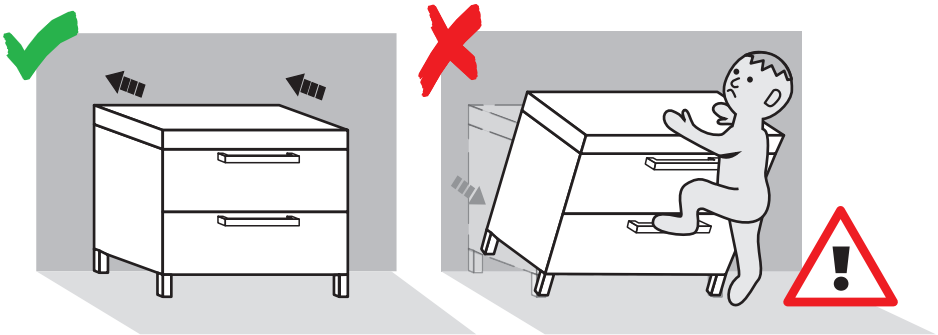
50°C
0°C