INTEDOOR®

EI ZS

1

(mm)

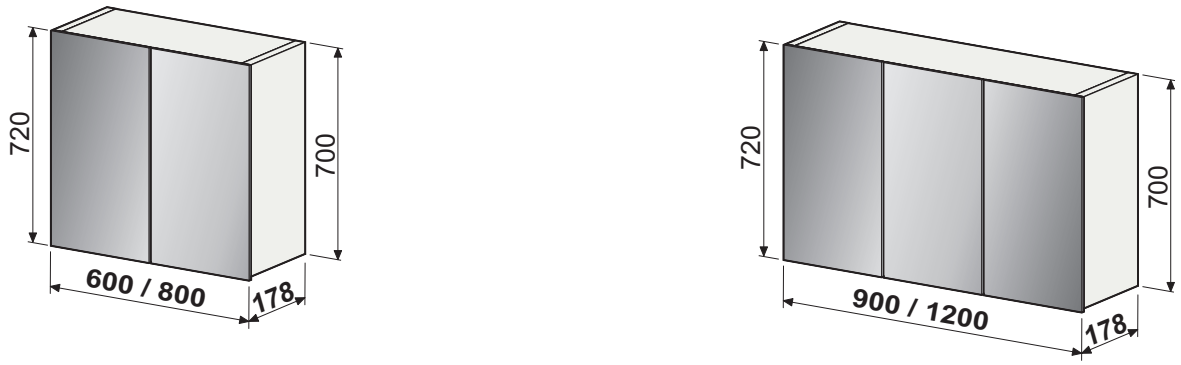

2

(mm)

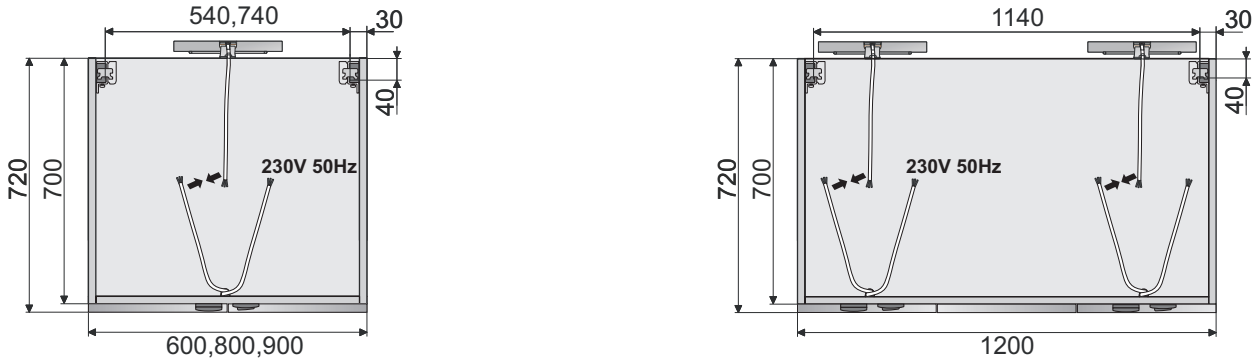

3
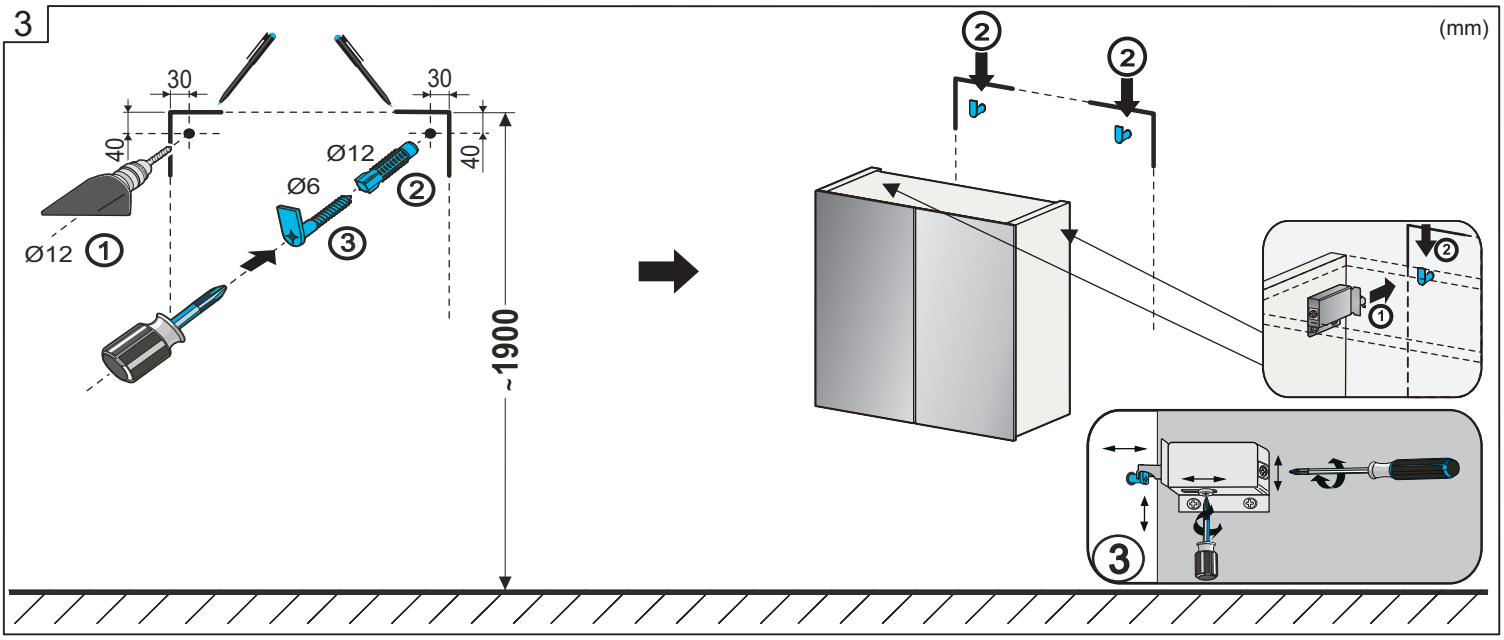
(mm)